A: cisterna inox 2000lt solvente sporco
B: vostra cisterna interrata solvente distillato
C: sistema di scarico automatico morchie TAR
D: chiller dimensioni 600x600xh800
E: toutch screen

UTENZE

MAV335
Alimentazione elettrica:
400V 50/60Hz 48 Ampere
Aria:
500lt/min a 7bar
Acqua di rete attacco 1"

CHILLER
Alimentazione elettrica:
220V 3.5Kw

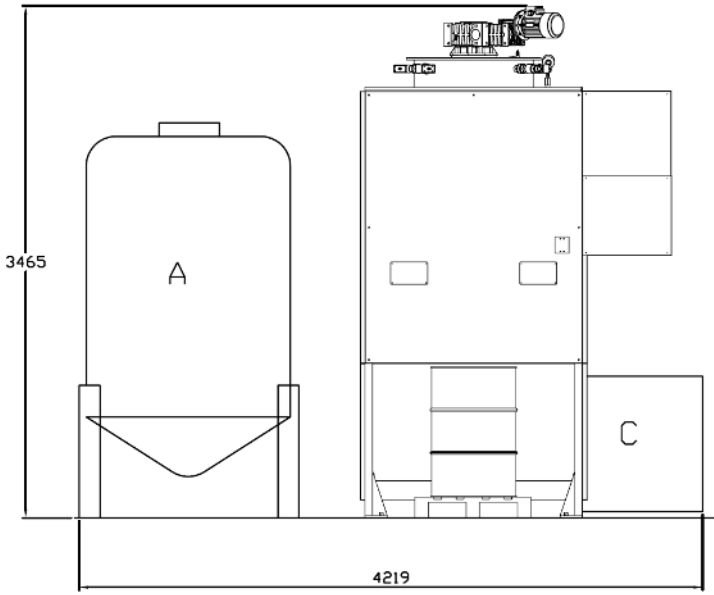

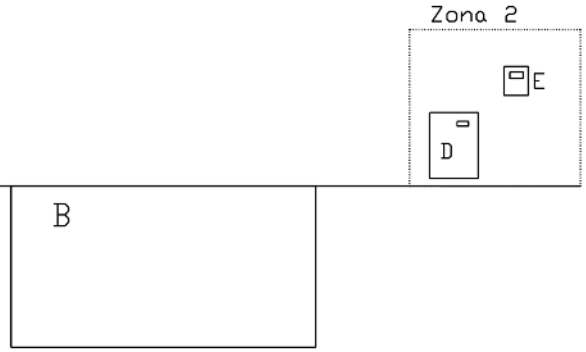

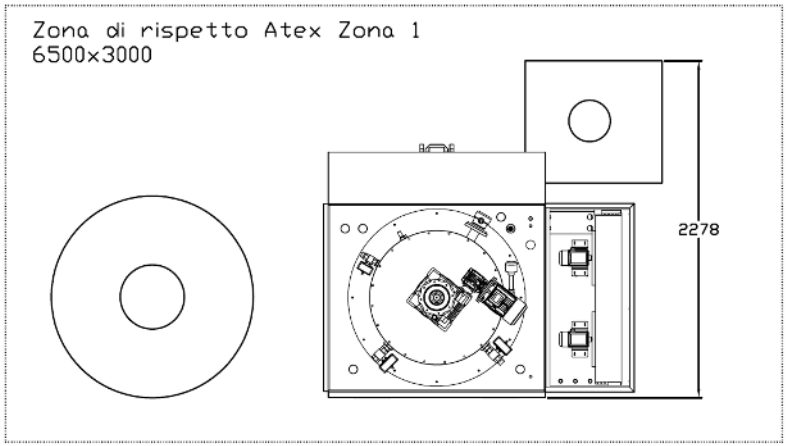

MACCHINA	DESCRIZIONE: ECOMAV335 FISSO NEW DIMENSION		
n° PEZZI			
DATA	DISEGNATO: R. DIGIULIO	PESO: 1677,09Kg	REV. A0
SCALA 1:20			